File name:MPPVX--8S0406.idw

Poz.	Naziv	Količina	Debelina [mm]	Širina [mm]	Dolžina [mm]	Material	Standard / Risba	Certifikat	Masa / kos	Skupno	Opomba
1	Cev 1220x10	1	10	1220	2458	S235J2	DIN 2458		712,65	712,6	
2	Cev 1220x10	4	10	1220	441	S235J2	DIN 2458		90,12	360,5	
3	Cev 1220x10	1	10	1220	1405	S235J2	DIN 2458		398,52	398,5	
4	Pločevina	4	10	765	765	S235J2	EN 10025		10,05	40,2	
5	Pločevina	4	10	915	915	S235J2	EN 10025		11,9	47,6	
6	Betonsko železo fi 12	8	12		714	jeklo	EN 10080		0,63	5,1	
7	Pločevina	1	10	2789	2789	S235J2	EN 10025		211,11	211,1	
8	Profil U120	4			1222	S235J2	DIN1026-1		14,97	59,9	
9	Pločevina	8	12	180	250	S235J2	EN 10025		4,14	33,1	
10	Pločevina	8	10	150	260	S235J2	EN 10025		3,06	24,5	
11	Pločevina	8	15	710	710	S235J2	EN 10025		12,21	97,7	
12	Desna cev Ø1220 - Gorvodni montažni kos	1				Zvarjenec	MPPVX--8S0551		714,26	714,3	
13	Matica - M16	80				8	DIN 934		0,03	2,8	
14	Navojna palica M16	40		16	100	5.8	DIN 976-1		0,16	6,3	
15	Profil U120	4			1222	S235J2	DIN1026-1		14,97	59,9	
16	Profil L 60x60x6	4			1250	S235J2	DIN EN 10056-1		6,78	27,1	
17	Profil L 60x60x6	4			1120	S235J2	DIN EN 10056-1		5,83	23,3	

PREREZ A-A
Masa: 2824 kg
(1 : 20)

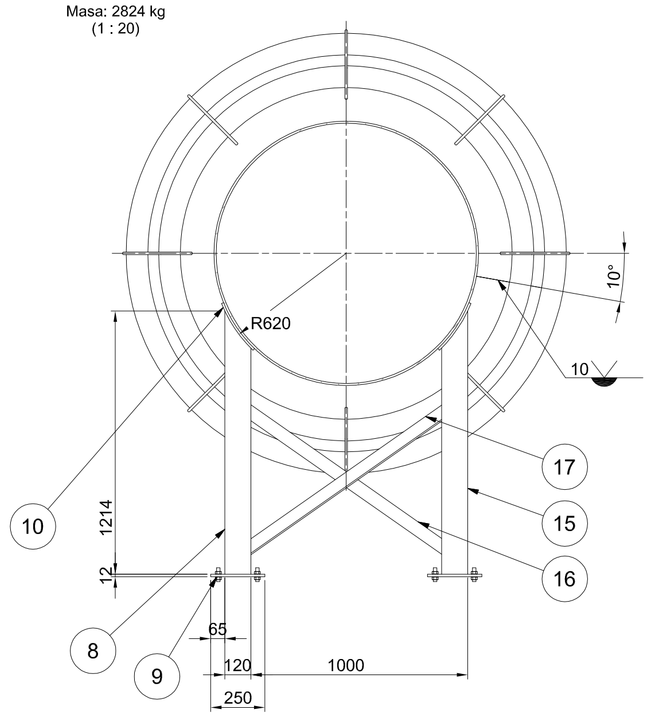

Jeklena obloga
Masa: 2824 kg
(1 : 20)

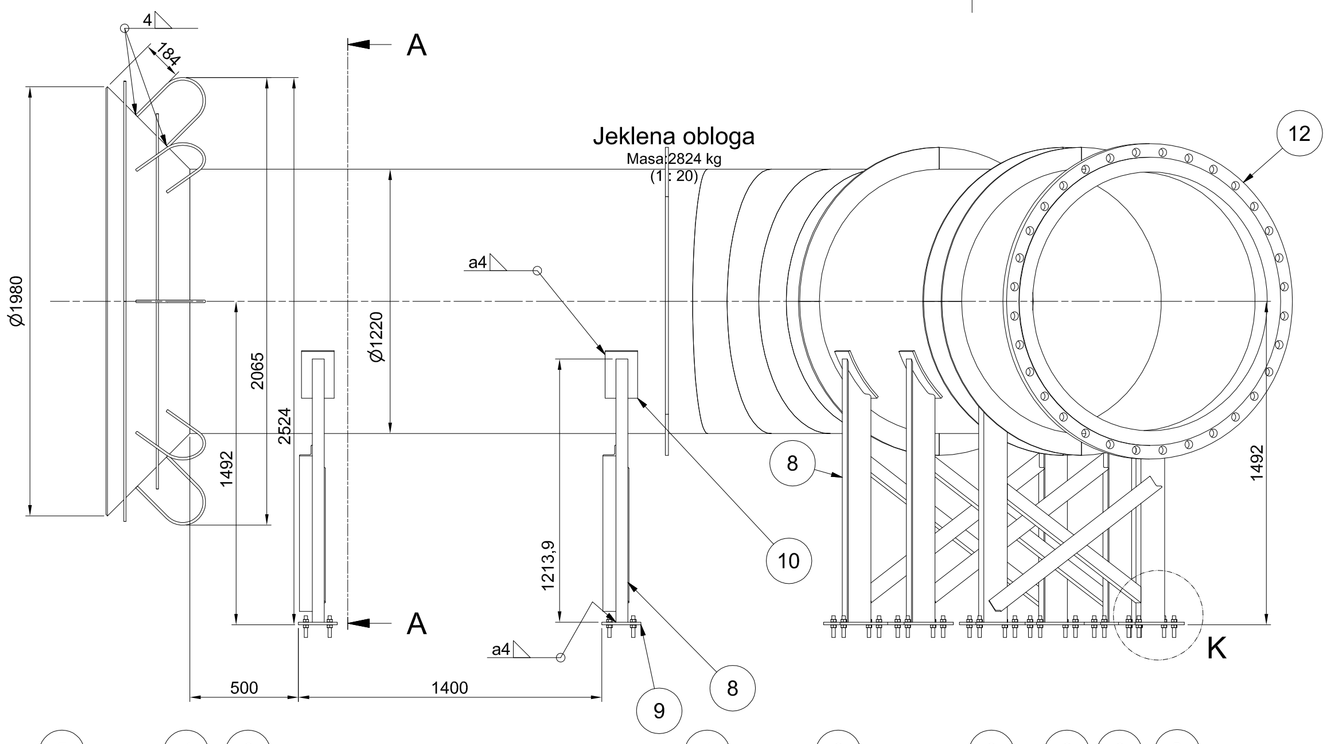

DETAJL K
(1 : 10)

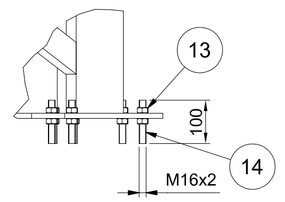

Betonsko železo fi 12 (poz. 6)
(1 : 5)

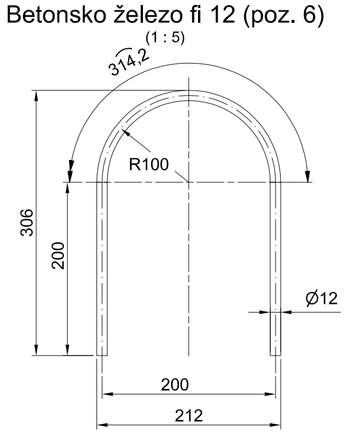

Pločevina (Poz. 10)
razvita pločevina
(1 : 5)

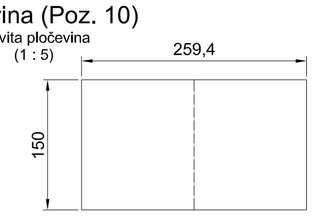

Pločevina (poz. 10)
(1 : 5)

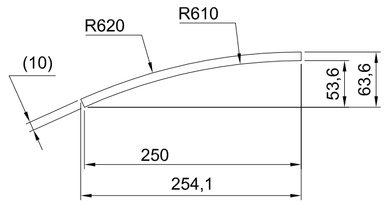

DETAJL X
(1 : 10)

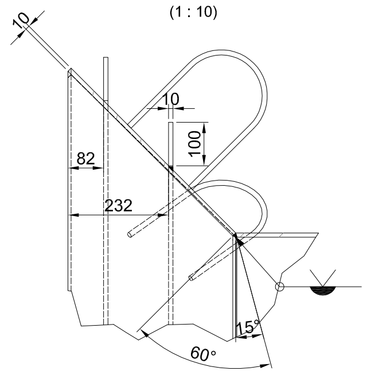

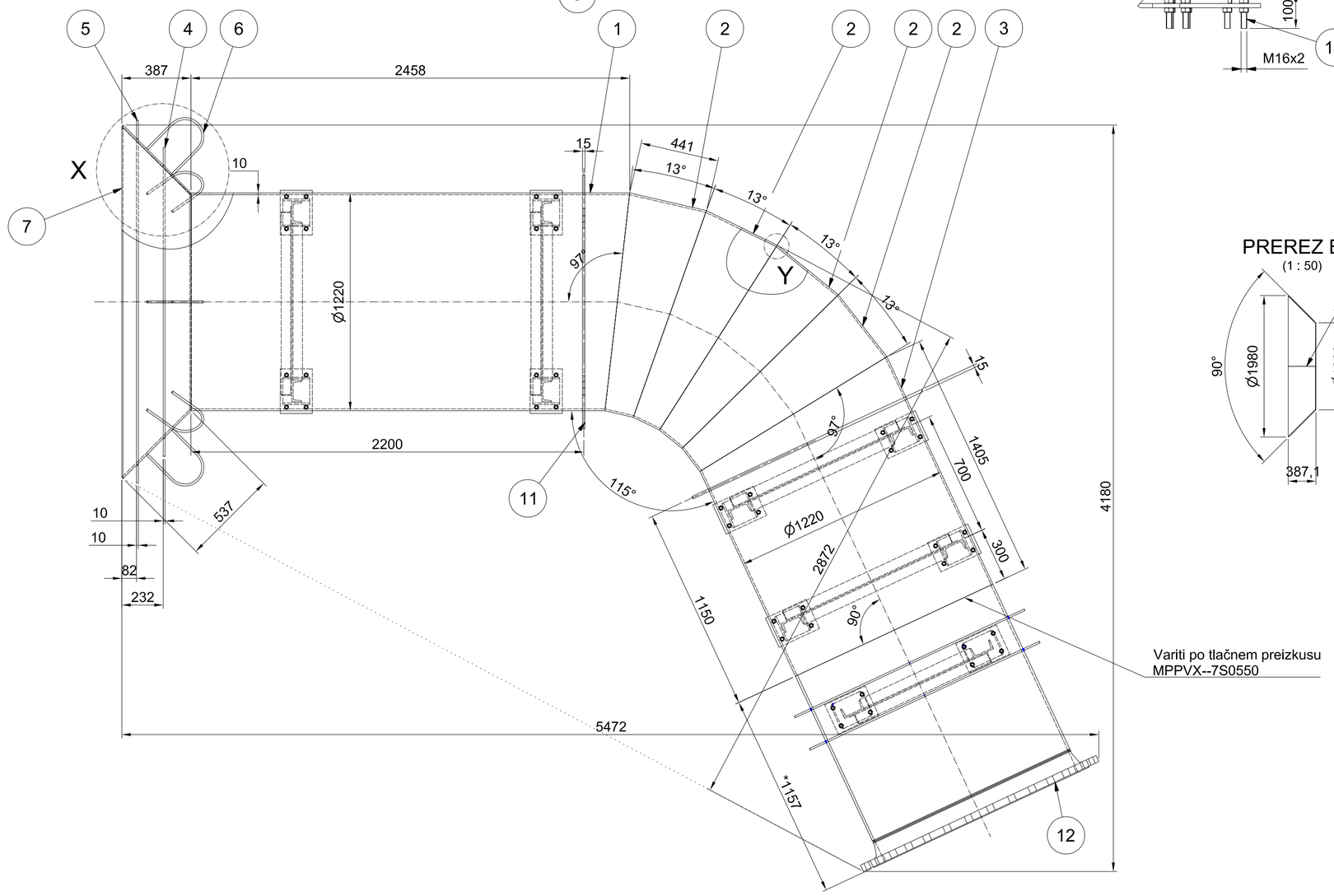

PREREZ B-B
(1 : 50)

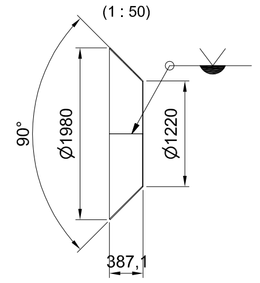

Pločevina (poz. 7)
(1 : 50)

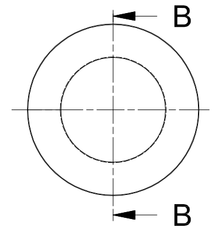

Pločevina (poz. 7)
razvita pločevina
t=10 x 2739 mm x 2789 mm
(1 : 50)

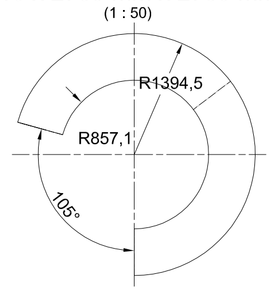

DETAJL Y
(1 : 1)

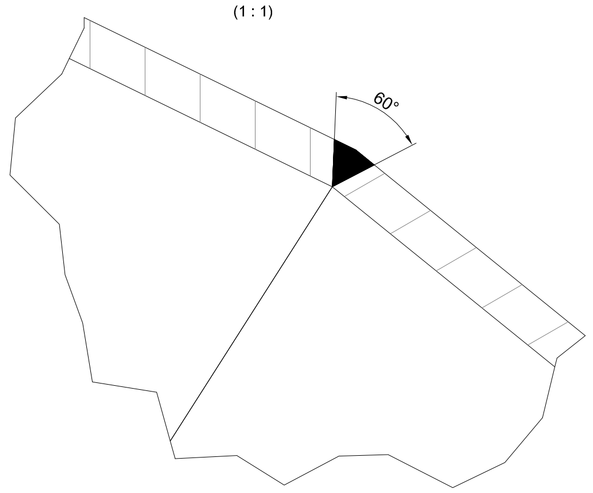

OPOMBE:

01 *REFERENČNE RISBE:*
MPPVX--8S0520 - Zasunska komora - Dispozicija opreme v zasunski komori
MPPVX--8S0550 - Zasunska komora - Leva cev Ø1220 - Sestava

02 *LEGENDA ŠRAFURE:*
Oglijkovo jeklo | Nerjavno jeklo | Brončna zlitina

03 ZVARI:
Klasifikacija zvarov v skladu z: EN ISO 5817.
Kontrola in testiranje zvarov v skladu z: EN13445-5
Če ni drugače zahtevano :
- Klasa B polno prevarjeni zvari
- Klasa C za kotne zvare in delno preverjene zvare
- Vsi neoznačeni kotni zvari so: a min. = 4 mm

04 KONTROLA ZVAROV:
Kontrola in testiranje zvarov v skladu z EN13445-5
- 100% vizuelne kontrola v skladu z EN ISO 17637
- 100% penetrant (PT) za kotne zvare na nerjavnih pločevinah
- 10% magnetofluks (MT) za kotne zvare
- 10% ultrazvok (UT) za K in V zvare

05 -RISBA PREDSTAVLJA DELE S KONČNIMI DIMENZIJAMI.
-NADMERE IN DODATKI ZA OBDELAVO NISO VKLJUČENI.

06 *SPLOŠNE TOLERANCE ČE NI DRUGAČE OZNAČENO:*
ZVARJENE KONSTRUKCIJE IN ELEMENTI: ISO 13920 - CLASS A/E
STROJNO OBDELANI DELI: ISO 2768 - mK

07 *SISTEM PROTIKOROZIJSKE ZAŠČITE:*
Glej dokument MPPVX--8S0005.

Poz. 12 zavariti po izvedbi tlačnega preizkusa leve cevi (MPPVX--8S0550).

Pločevina (poz.10)
t=15 mm
(1 : 10)

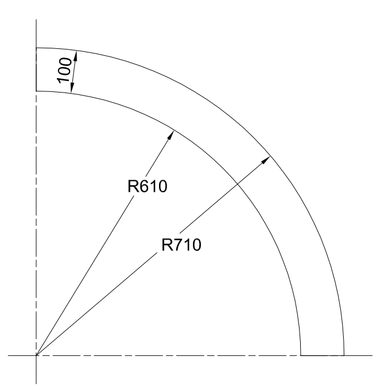

Pločevina (poz. 4)
t=10 mm
(1 : 10)

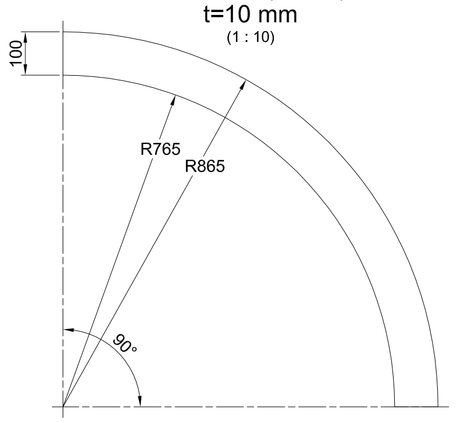

Pločevina (poz. 5)
t=10
(1 : 10)

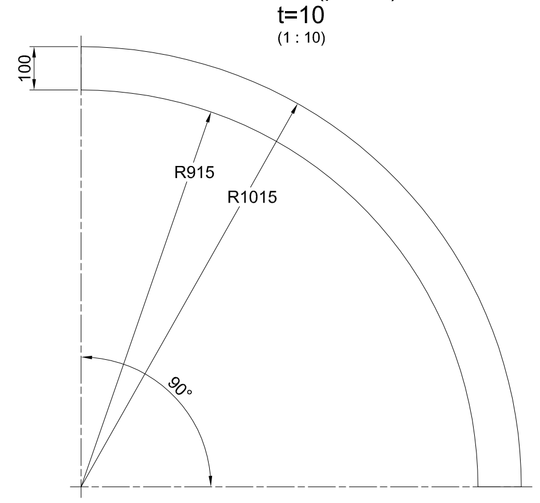

Pločevina (poz. 9)
t=12 mm
(1 : 5)

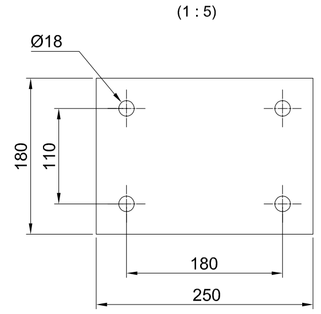

Investitor: Republika Slovenija, Ministrstvo za okolje in prostor, Dunajska cesta 48, 1000 Ljubljana			Objekt: SANACIJA PREGRADE VOGRŠČEK S PRIPADAJOČIMI OBJEKTI
Proizvajalec: Senovo metalna, Trtova cesta 52, 8281 Senovo, Slovenija			Del objekta: NOVI ODVZEMNI OBJEKT
Projektant: MONTAŽ PROJEKT LJ d.o.o., Vajhunova ulica 11, 1000 Ljubljana, Slovenija			Vrsta načrta/prikaza: 4. NAČRT S PODROČJA STROJNIŠTVA
	Ime in priimek: (podpis)	Identifikacijska št.	Vsebina dokumenta/risbe: Novi odvzemni objekt Jeklena obloga
Vodja projekta:	Martin Cmrekar u.d.i.g.	G-3884	
Pooblaščeni inženir:	Martin Cmrekar u.d.i.g.	G-3884	
Sodelavec - pooblaščeni inženir:			Vrsta projekta: PID — Številka projekta: P-GO-35/22
Obdelal:	Robert Hočevar		Klasifikacijska oznaka: ---------- — Stran/št.strank: 1 / 1
Datum izdelave: 29.3.2022	Merilo: 1 : 20 1:5 1:10 1:50		Identifikacijska oznaka: MPPVX--8S0406 — Rev.: /

ISO A1

Montavar PROJEKT LJ d.o.o. All rights within are not explicitly transferred to the employer by contract are reserved.

Montavar PROJEKT LJ d.o.o. Vse avtorske pravice, ki niso s pogodbo izrecno prenesene na naročnika, so pridržane.